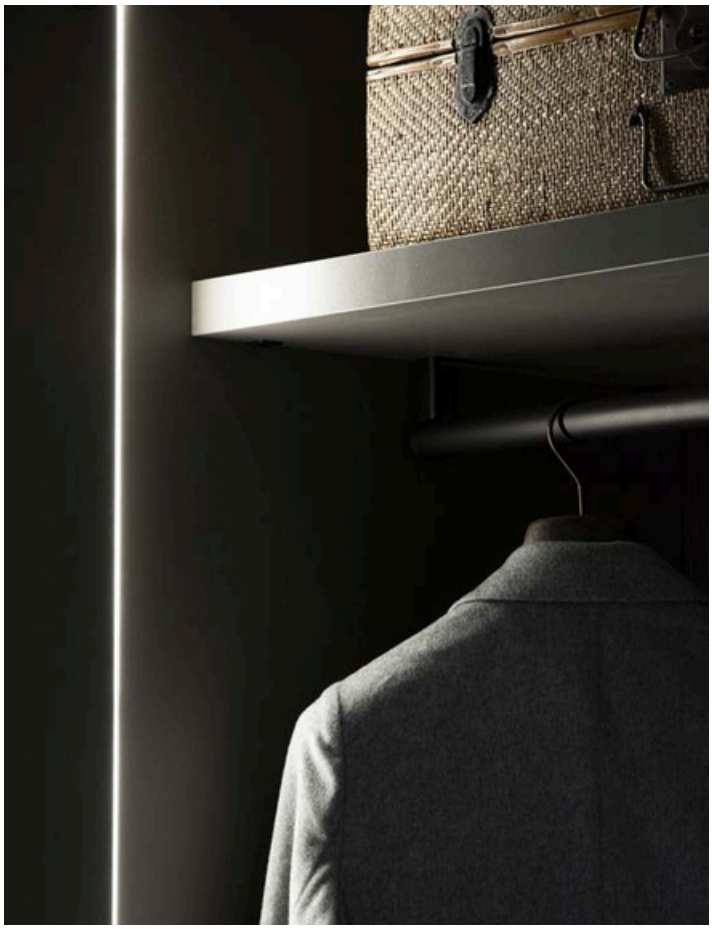



Moove 4 FREE CUT

STRIP LED FLESSIBILE

• Solo 4mm di larghezza • Massima libertà nel sottolineare forme e contorni dei mobili • Ideale per installazione in verticale nei fianchi del mobile • Installazione ad incasso

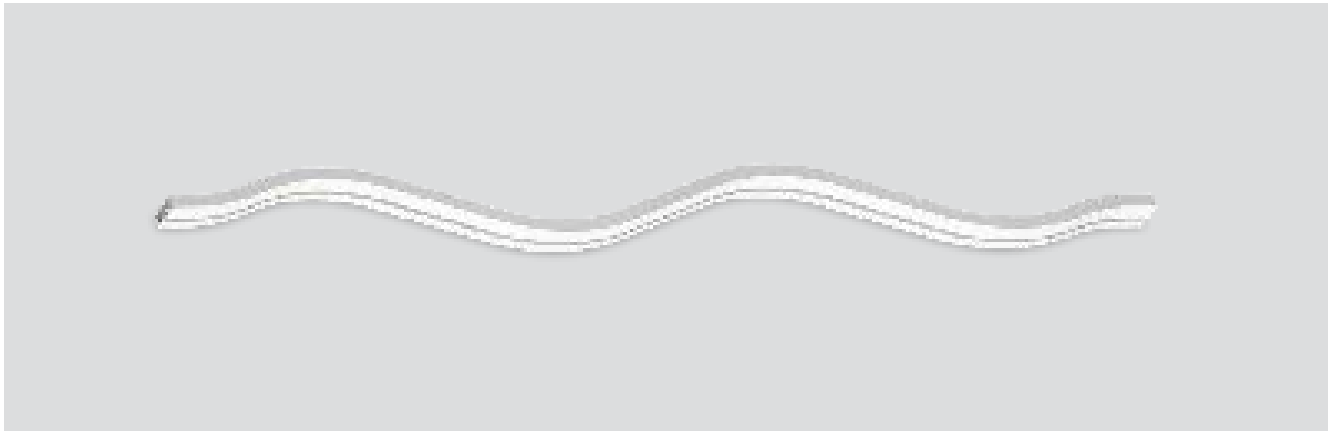

MOOVE 4

Componentieaccessori

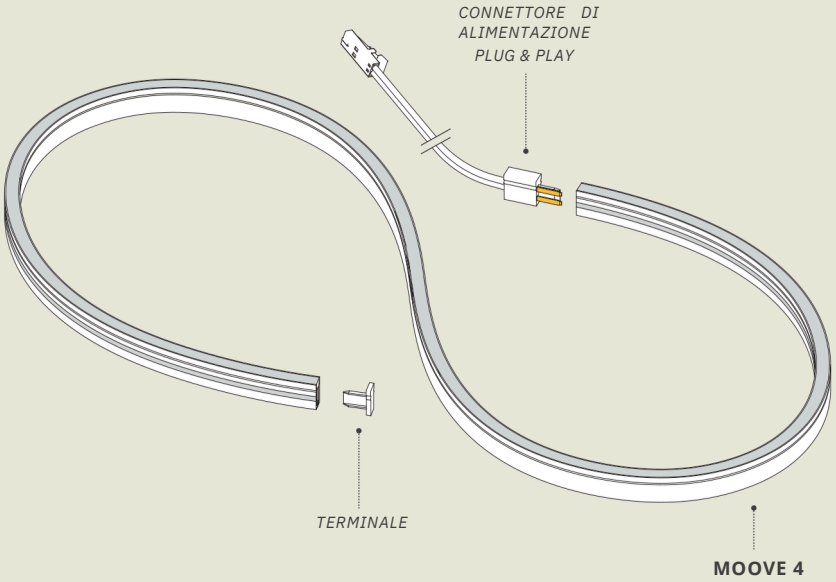



Moove 4 FREE CUT

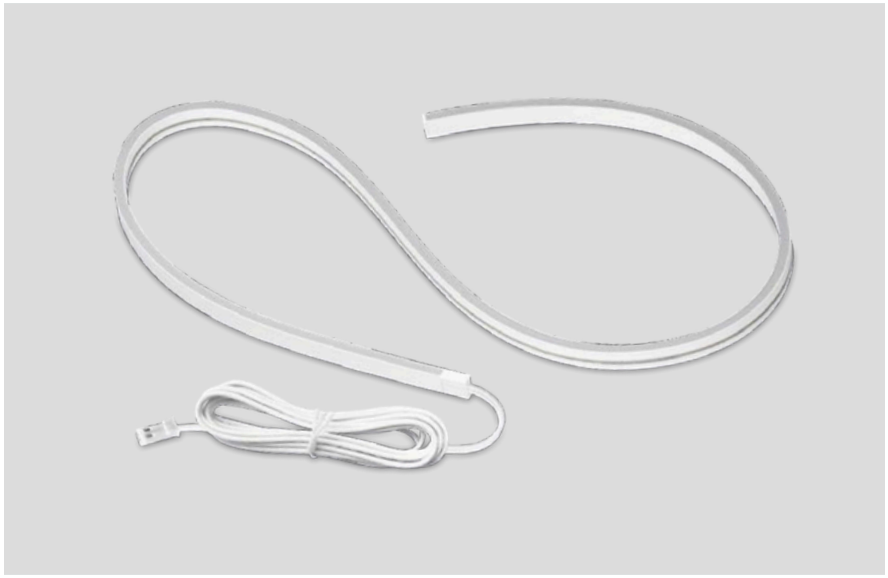





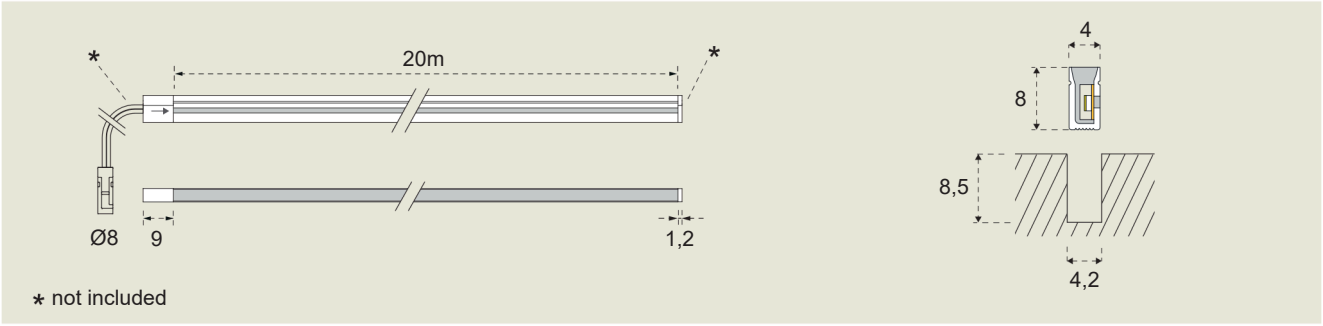

STRIP LED FLESSIBILE PLUG & PLAY SEZIONABILE

Installazione ad incasso

Massima libertà nel sottolineare le forme e i contorni dei mobili, con solo 4mm di larghezza. Tagliabile a misura liberamente in qualsiasi punto senza perdita di funzionalità: ogni sezione tagliata può essere utilizzata per la creazione di una lampada utilizzando il KIT di alimentazione (non incluso)

MOOVE 4 - 24V DC			EDC DUAL COLOR - 10W/m
01 751101311	20m	200W	3000K÷4000K

KIT DI ALIMENTAZIONE NON INCLUSO

Da acquistare separatamente (pagina a lato) per il completamento della Strip LED Moove 4

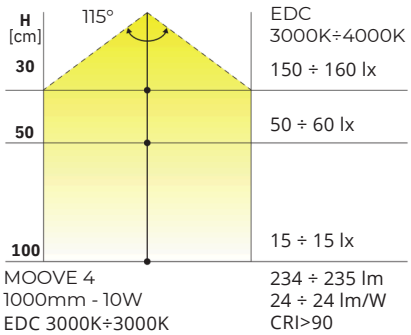

MOOVE 4
1000mm - 10W
EDC 3000K÷3000K

234 ÷ 235 lm
24 ÷ 24 lm/W
CRI>90

SORGENTE LUMINOSA

LED EDC DUAL COLOR

La temperatura colore varia da 3000K a 4000K tramite sistemi di controllo remoto o cavo Emotion Jumper (incluso nel KIT di alimentazione venduto separatamente)

3000K÷4000K

ALIMENTAZIONE E CONTROLLO

L&S DRIVER & CONTROL SYSTEM

Sistemi con connessione modulare *MEC LITE* e MEC Driver per l'alimentazione e il controllo remoto di lampade LED



KIT DI ALIMENTAZIONE



600300198

Il KIT include:

- **A** Connettore di alimentazione PLUG & PLAY cablato 1000mm con terminale di chiusura in plastica
- **B** Prolunga 2000mm per connessione Driver
- **C** Cavo Emotion Jumper 50mm (da applicare al cavo di alimentazione per il cambio della temperatura colore)

Per tagliare la strip LED e ricavare due lampade a misura sono necessari n°2 KIT

